multiMedia
CAPITAL TWO sp. z o.o.

Szanowni Państwo,

W związku z modernizacją naszej sieci telefonii komórkowej z dniem 01.03.2023r. nastąpi konieczność wymiany dotychczas wykorzystywanej karty SIM na nową. Nowa karta SIM o nowym numerze seryjnym została do Państwa dostarczona pocztą wraz z niniejszym listem, stąd też prosimy o niezwłoczne sprawdzenie jej obecności i stanu oraz numeru seryjnego. Karta, którą Państwo otrzymali jest kartą o zmiennym rozmiarze (mini, micro, nano), dzięki czemu można ją dostosować do wszystkich aktualnie wykorzystywanych urządzeń mobilnych.

Wymiany należy dokonać samodzielnie, w momencie gdy dotychczas użytkowana karta SIM przestanie działać. Aby zminimalizować ryzyko przypadkowego uszkodzenia karty SIM oraz urządzeń mobilnych, prosimy o dokładne zapoznanie się z odpowiednimi rozdziałami Instrukcji Obsługi (dot. wymiany kart SIM), które otrzymali Państwo od producentów poszczególnych urządzeń.
Wymiana dotyczy wszystkich kart SIM działających w naszej sieci komórkowej. Dla ułatwienia załączamy również uniwersalną instrukcję wymiany kart SIM, z której można skorzystać w odniesieniu do większości obecnie wykorzystywanych smartfonów. Prosimy jednak o zwrócenie szczególnej uwagi, aby wymiany dokonywać gdy urządzenia są wyłączone.
Wymienionych kart wyjętych z poszczególnych urządzeń nie trzeba odsyłać do Operatora.

W przypadku problemów zapraszamy do naszego Biura Obsługi Klienta w Pruszczu Gdańskim przy ul. Wojciecha Kossaka 2/11, codziennie od poniedziałku do piątku, w godzinach od 9^{00} do 17^{00}.

Z poważaniem,
Prezes Zarządu
Tadeusz Nowakowski

multiMedia
CAPITAL TWO sp. z o.o.

JAK PRAWIDŁOWO WYMINIĆ KARTĘ SIM

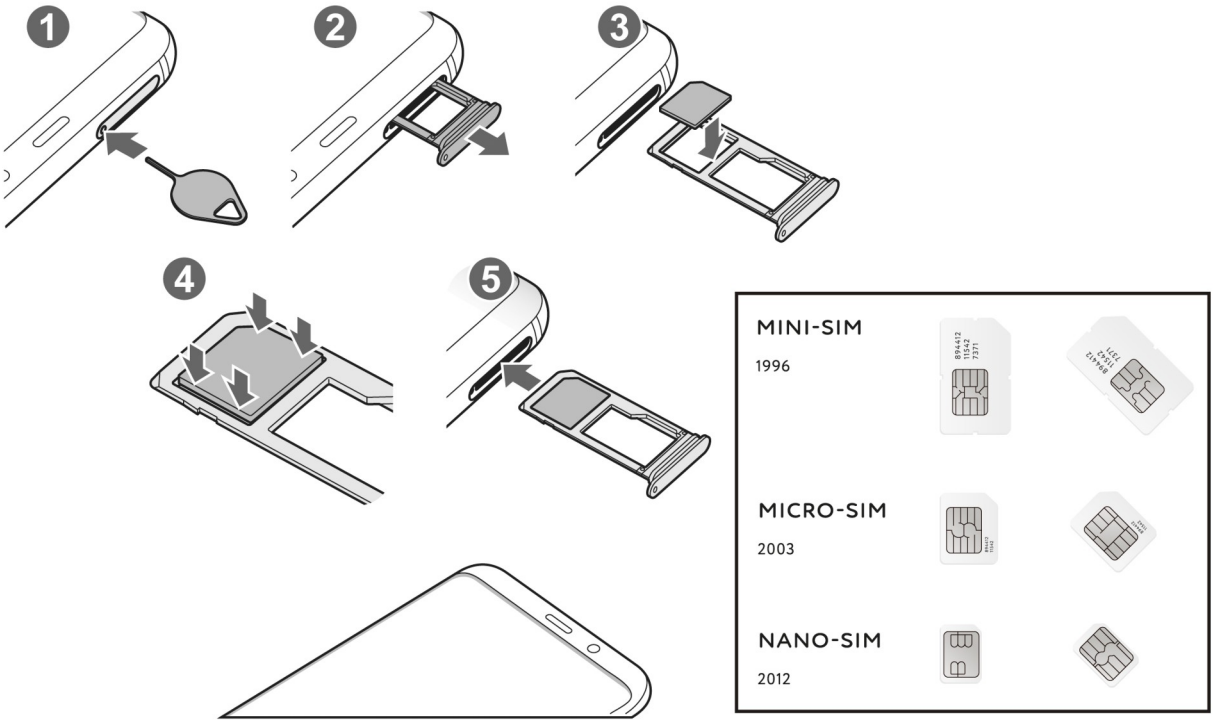

** Telefony dostępne na rynku mogą różnić się w sposobie wymiany karty SIM. W przypadku problemów lub obawy o uszkodzenie sprzetu sprawdź instrukcję obsługi Twojego telefonu lub skontaktuj się bezpośrednio z producentem telefonu.*